DC WORM GEAR MOTOR

DM-46SW395

典型应用/Typical applications：
自动快锁门、装订机、自动电视架、点钞机、聚光灯、卫生纸机、办公设备、家用电器、自动执行机构
Auto shutter,binding machine,automatic TV rack,money counter, spotlight,tissue machine,office equipments,household appliances, automatic actuator

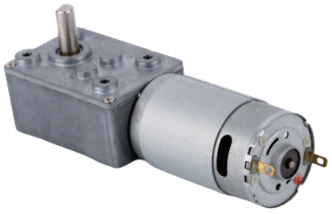

APPEARANCE SIZE

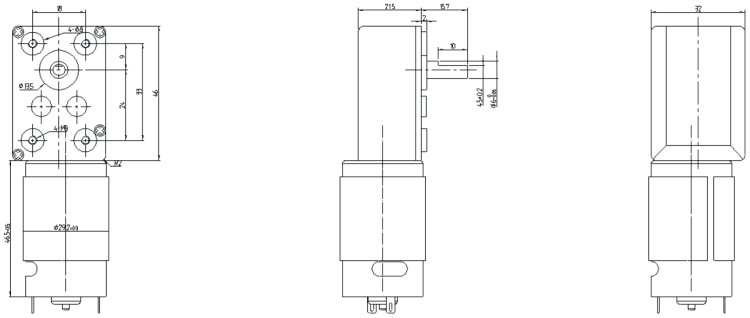

unit：mm

齿轮箱参数/Gearbox Data：

级数 Number of stages	3	4
减数比 Reduction Ratio i	29、71、174	336、410、539、603、674、754
齿轮箱长度 Gearbox Length L（mm）	46	46
破坏扭力 Breaking Torque(kgf.cm)	8	30
齿轮箱效率 Gearbox Efficiency η	50%	40%

电机参数/Driving Motor Data：

DC Motor Model	Rated	No Load		Max Efficiency Load				Stall	
	电压	电流	转速	电流	转速（nm）	扭矩（tm）	功率	扭矩	电流
	Volt.	Current	Speed	Current	Speed	Torque	P.out	Torque	Current
	V	mA	r/min	mA	r/min	gf.cm	W	gf.cm	mA
DM-395-012-6000	12	≤160	6000	≤1200	4000	100	4.1	≥300	≥2200
DM-395-024-4500	24	≤70	4500	≤350	3600	100	3.6	≥750	≥780
DM-395-024-6000	24	≤100	6000	≤650	4500	100	4.6	≥400	≥1200

减数电机参数/Geared Motor Data：

Gear Motor Model	额定电压 Rated voltage	No load		Max Efficiency Load				Stall	
		电流	转速	电流	转速（n）	扭矩（t）	功率	扭矩	电流
		Current	Speed	Current	Speed	Torque	P.out	Torque	Current
	V	A	r/min	A	r/min	kgf.cm	W	kgf.cm	A
DM-46SW395-0126000-174k	12	0.41	25.6	0.92	15.7	3.28	0.86	17.19	1.73
DM-46SW395-0126000-336k	12	0.46	12.7	0.97	7.81	6.64	0.86	31.92	1.81
DM-46SW395-0244500-174k	24	0.18	20.1	0.41	12.6	3.58	0.73	18.29	0.76
DM-46SW395-0246000-336k	24	0.32	13.8	0.78	8.11	10.19	1.44	55.78	1.44
DM-46SW395-0246000-539k	24	0.23	9.51	0.75	5.41	8.39	0.81	57.06	1.42

电机参数仅供参考，请以实际样板为准;可以依据客户要求定制参数。
The motor parameters are for reference only,please refer to real measured data;
We can customize parameters according to customer requirements.
减数电机输出转速=直流电机输出转速/齿轮箱减数比; 减数电机输出扭矩=直流电机输出扭矩*齿轮箱减数比*齿轮箱传动效率。
Gear Motor Output Speed=DC Motor Speed/Gear Ratio（$n=n_m/i$）
Gear Motor Output Torque=DC Motor Torque*Gear Ratio*Gearbox Efficiency.（$t=t_m*i*\eta$）